Универсальная станция АКВАРОБОТ JS 80-24 UNIPUMP

Насосные станции с блоком управления (сухой ход) · Артикул 68264 · Серия Универсальная JS

1. Обзор

Универсальные автоматические насосные станции «АКВАРОБОТ» серии JS собраны на базе поверхностного самовсасывающего
насоса JS, реле давления, датчика потока «ТУРБИ» и гидроаккумулятора обьемом 24 литра.
Блок ТУРБИ защищает насос от работы в режима "сухого хода".

Основные данные

Максимальная мощность, Вт	600
Максимальный напор, м	38
Максимальная производительность, м3/ч	2,7
Максимальная производительность, л/мин	45
Максимальная высота всасывания, м	8
Защита от сухого хода	да
Материал обмотки статора	Медь
Материал рабочего колеса	Латунь
Гарантия, мес	24

2. Гидравлические характеристики

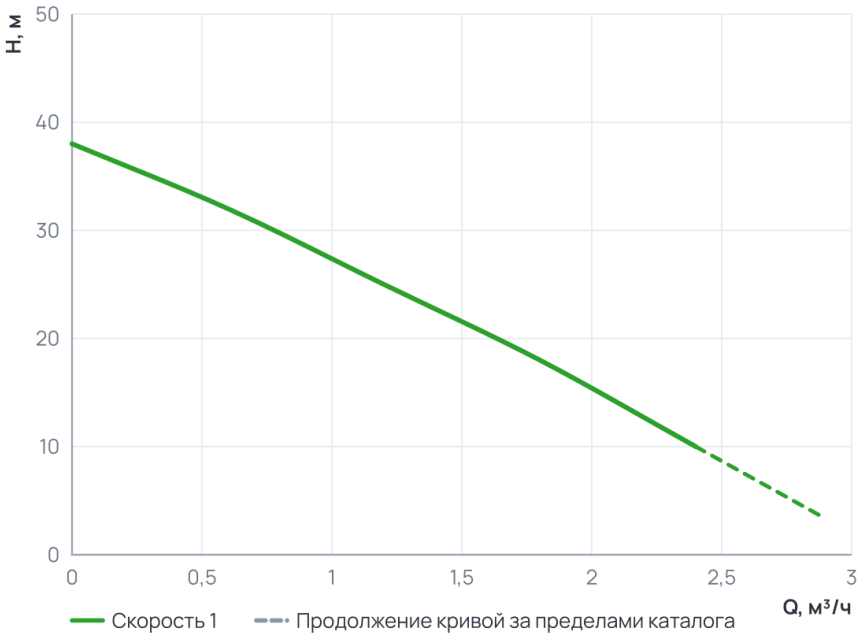

Рабочий диапазон

Подача Q	0 … 2,4 м³/ч
Напор H	10 … 38 м

Пунктир на диаграмме — продолжение кривой за пределами каталога производителя.

3. Технические данные

Общие сведения

Тип	Центробежный	Серия	Универсальная JS
Объем бака, л	24	Гарантия, мес	24

Гидравлические данные

Максимальный напор, м	38	Максимальная производительность, м3/ч	2,7
Максимальная производительность, л/мин	45		

Перекачиваемая среда

Максимальная температура перекачиваемой жидкости, °C	+1...+35

Материалы

Материал корпуса	Нержавеющая сталь	Материал мембраны	Эластичный EPDM материал
Материал обмотки статора	Медь	Материал рабочего колеса	Латунь
Материал накопительного бака	Оцинкованная сталь		

Монтаж и присоединение

Вес, кг	14,3	Длина, мм	510
Высота, мм	640	Ширина, мм	310
Длина электрокабеля, м	1,7	Максимальная высота всасывания, м	8
Присоединительный размер вход / выход, дюйм	1"/1"	Длина бухты (Насосные станции с блоком управления (сухой ход))	0

Электродвигатель

Защита от сухого хода	да	Параметры электросети	~230В; 50Гц
Максимальная мощность, Вт	600	Максимальная мощность, кВт	0,6

Управление и защита

Управление	Реле давления и блок ТУРБИ

4. Габаритные размеры

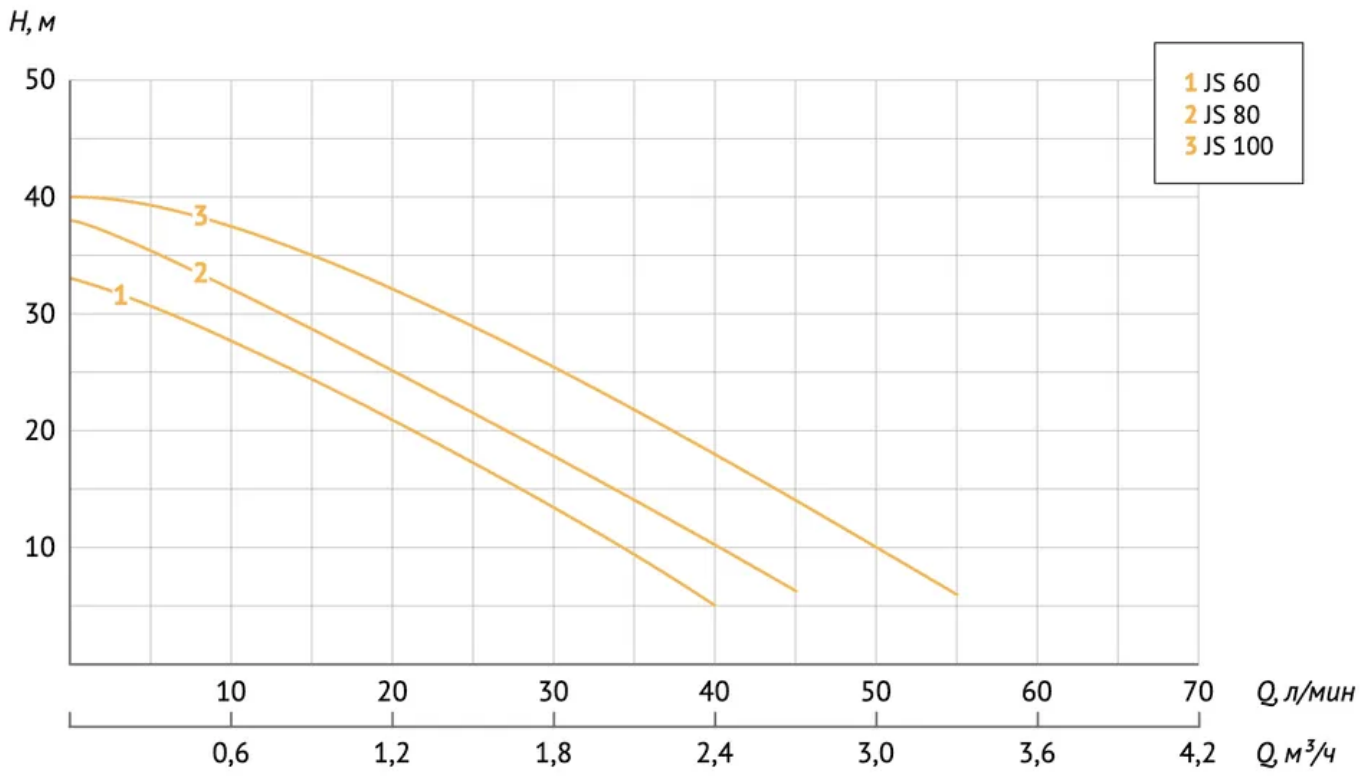

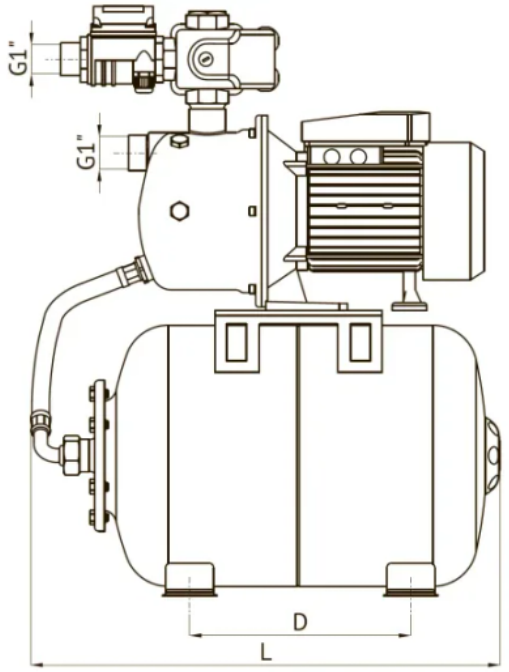

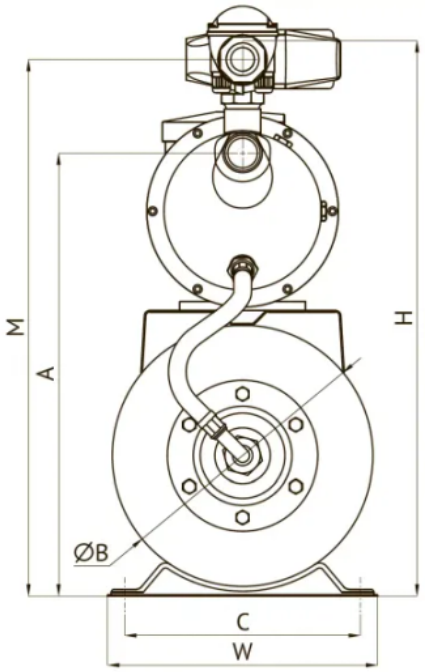

Таблица размеров

Модель	Объем бака г/а, л	Артикул	Габаритные размеры			A, мм	M, мм	B, мм	C, мм	D, мм	Размеры коробки			Вес, кг
			L, мм	W, мм	H, мм						l, мм	w, мм	h, мм	
JS 60	24	87955	480	275	600	445	550	265	90	170	510	310	640	13,1
JS 80		68264	480	275	600	445	550	265	90	170	510	310	640	13,6
JS 100		36339	480	275	600	445	550	265	90	170	510	310	640	14,3

5. Данные для заказа

Наименование	Универсальная станция АКВАРОБОТ JS 80-24 UNIPUMP
Артикул	68264
Производитель (марка)	UNIPUMP
Серия	Универсальная JS
Вид оборудования	Насосные станции с блоком управления (сухой ход)
Вес, кг	14,3
Гарантия, мес	24

6. Документация

Инструкции и паспорта

- Инструкция насосные станции

Разрешительные документы

- Сертификат соответсвия 1
- Декларация о соответствии 2
- Декларация о соответствии 1

Документы прилагаются к товару — в карточке товара и в архиве документов для тендера.